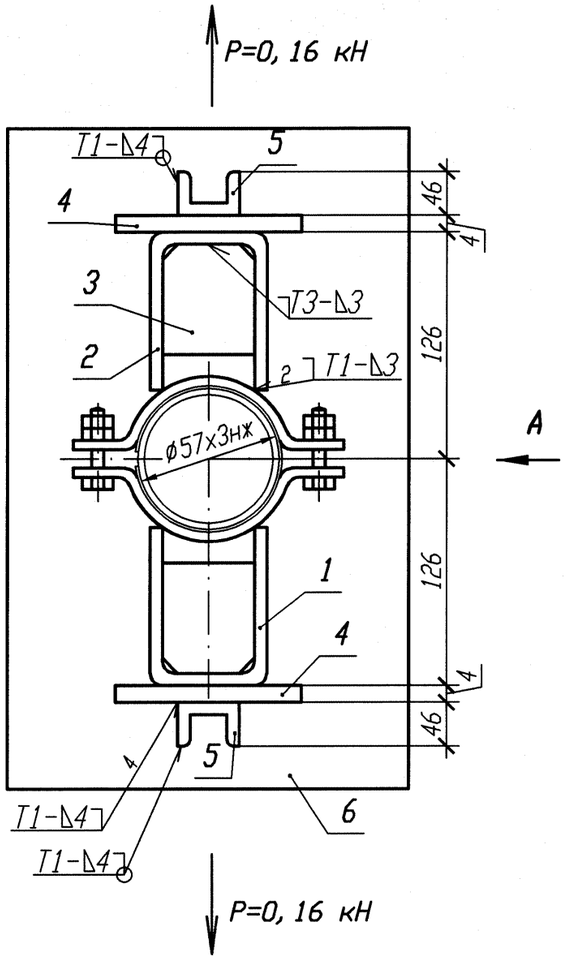

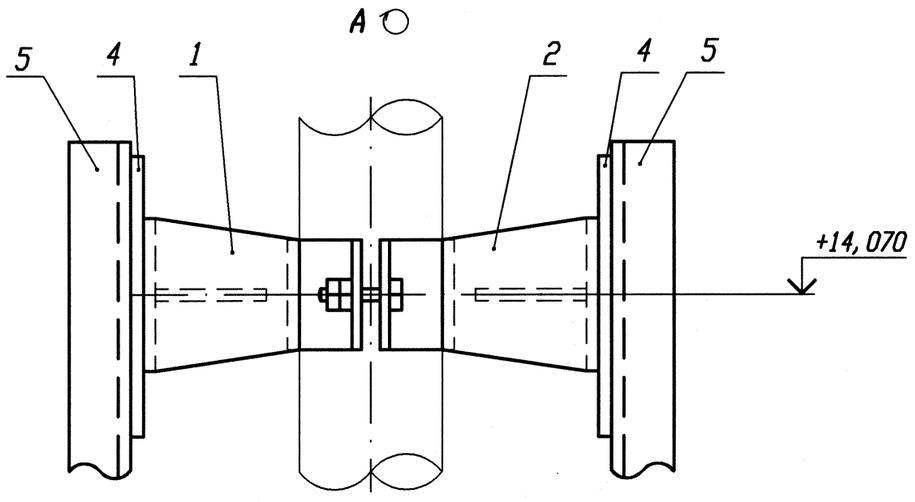

Спецификация деталей

Поз.	Обозначение	Наименование	Кол.	Материал	Масса, кг ед.	Масса, кг общ.	Приме-чание
1	ЛВ-511.000-11	Опора 57К	1	Сборный	1, 76	1, 76	
2	ЛВ-508.001-06	Скоба	1	ст3 сп 5 ГОСТ 14637-79	0, 8	0, 8	
3	ЛВ-508.002-03	Ребро	1	ст 3 сп 5 ГОСТ 14637-79	0, 13	0, 13	
4	ГОСТ 19903-74	Лист Б-ПН 4х120х80	2	ст 3 сп 5 ГОСТ 14637-89	0, 3	0, 6	
5	ГОСТ 8240-97	Швеллер 10 l=940	2	Вст 3 сп 5 ГОСТ 535-2005	8, 07	16, 14	
6	10.377.16	Лист Б-ПН 6х210х430	1	ст 3 сп 5 ГОСТ 14637-89	4, 25	4, 25	
7	ГОСТ 28778-90	БСР 10х100 У3	4	Сборный	0, 09	0, 36	
	ГОСТ 9467-75	Электроды		УОНИИ 13/45			
				Итого:		24, 04	

1 Привязку опоры смотри 3TS21Z30, 3TS22Z30, 3TS23Z30.

2 Сварку производить по ГОСТ 5264-80.

3 Максимальная нагрузка на опору дана с учетом сейсмического воздействия.

4 Изготовить три комплекта.

АРХИВНЫЙ ЭКЗЕМПЛЯР

Инв. № подл. R3. 00783. 1. 0. 11
Лист 245

Изм.	Кол. уч.	Лист	N док.	Подп.	Дата
1	-	Зам.	102-12	-	-
Инженер		Соприф			24.04
Пров. вед. инж.		Веренцова			24.04
Пров. нач. гр.		Жук			24.04
Н. контр		Краснояров			27.04

R3. TS21. 3012. 011. 01. 00. 069

Ростовская АЭС Блок 3

Реакторное отделение
Негерметичная часть
Трубопроводы системы очистки технологических сдувок

Стадия	Лист	Листов
Р		1

Опора направляющая
3TS21Y037, 3TS22Y092, 3TS23Y120

ОАО "НИАЭП" 2012

Инв. N подл.	Подп. и дата	Взам. инв. N
R3 00783 1.0.11	03.11.12	

Формат А3